第72回春季東海地区高等学校野球岐阜県大会組合せ

期日：令和7年4月12日（土）～4月29日（祝）

予備4月20日（日）、27日（日）、5月3日（土）

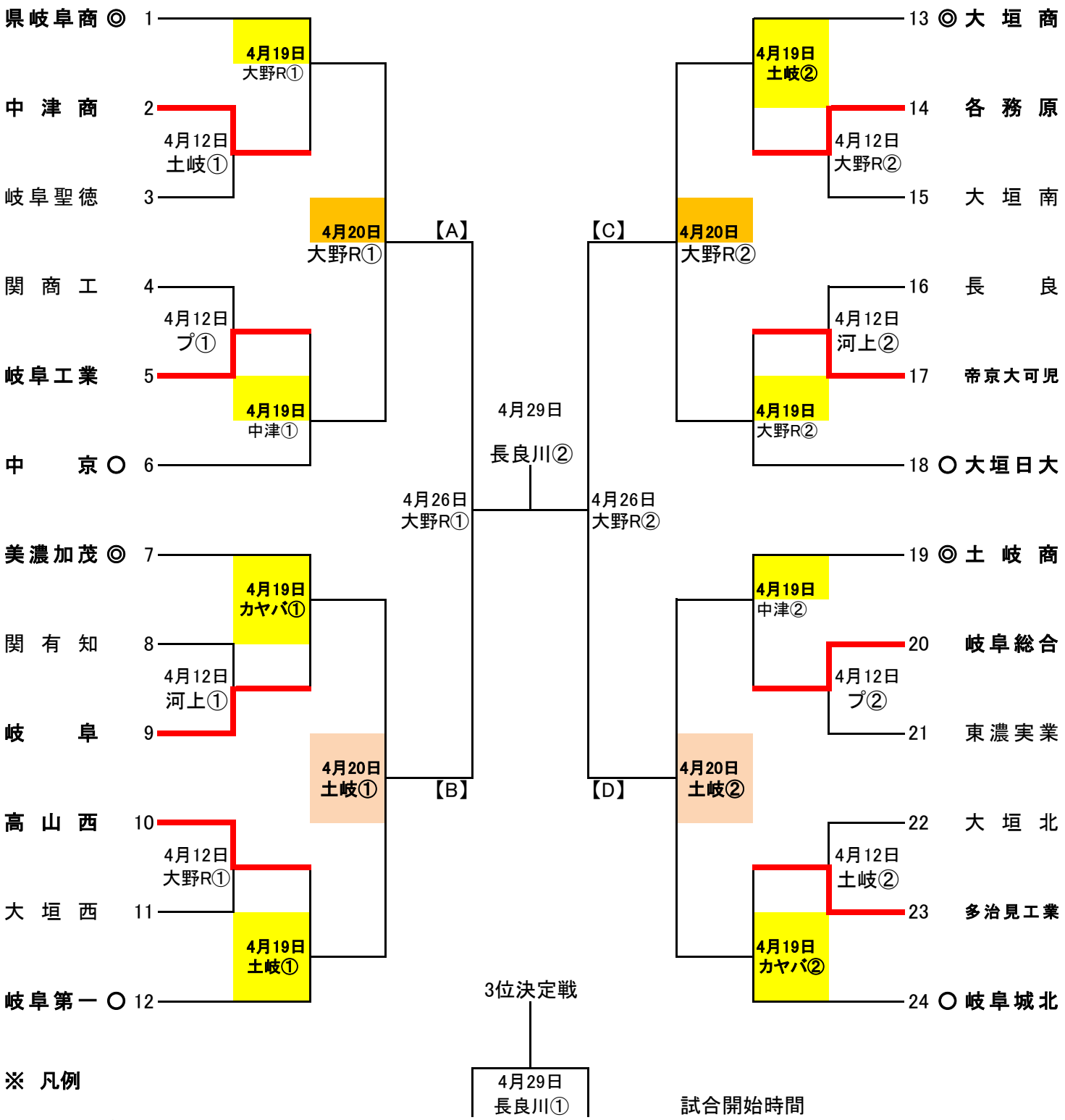

※ 凡例

長良川・・・ぎふしん長良川球場
プ・・・プリニーの野球場（各務原市民）
大垣・・・大垣市北公園野球場
河上 ・・・河上薬品スタジアム（関市）
土岐・・・土岐市総合公園野球場
中津・・・中津川公園野球場
大野R・・・大野レインボースタジアム

試合開始時間

	3試合の場合	2試合の場合
第1	9:00～	9:00～
第2	11:30～	11:30～
第3	14:00～	

※ ◎は春季地区1位校（ 県岐阜商・大垣商・美濃加茂・土岐商 ）
※ ○は秋季県大会ベスト4（大垣日大、中京、岐阜第一、岐阜城北）